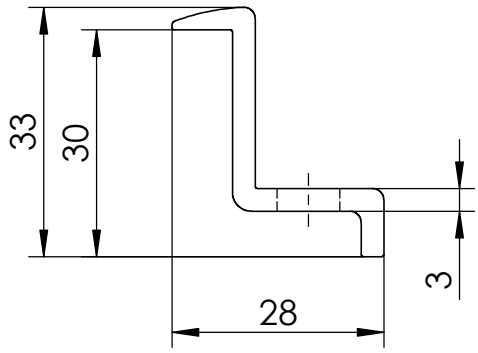

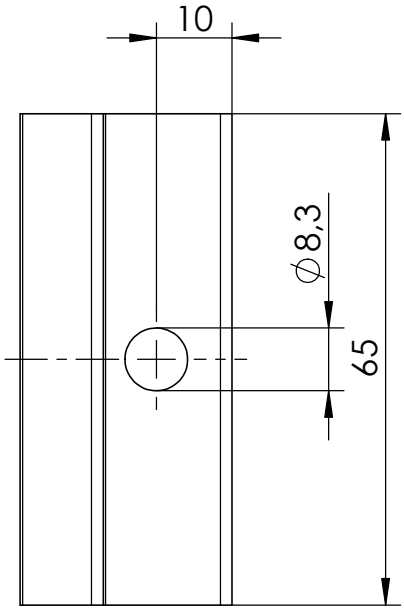

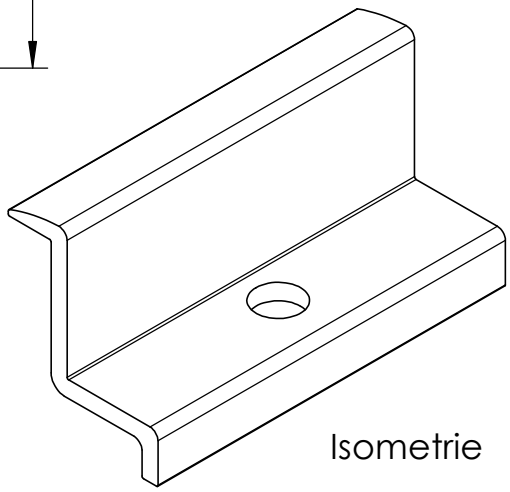

Isometrie

Art.-Nr.	Benennung	Oberfläche
1004418	EndClamp Solo 30-31	pressblank
1004552	EndClamp Black Solo 30-31	eloxiert

K2 Systems GmbH
Industriestr. 18
71272 Renningen
Deutschland
+49 7159 42059-0

Benennung:

Datenblatt EndClamp Solo 30-31 mm

	Name	Datum	Material:	Art.-Nr.:	A4
Erstellt	Renz	03.03.2010	EN AW 6063 T66	siehe Tabelle	
Freigegeben	Renz	13.10.2010	Oberfläche: siehe Tabelle	Zng.-Nr.: 03-064-02	Alle Maße in mm
Letzte Änd.	S. Frey	26.07.2021	Gewicht: ca. 28,5 g/Stk Maßstab: 1:1		Blatt 1 von 1

Densys pv5 | Wir liefern. Sie bauen. Den Rest macht die Sonne. | Diese Daten stehen bereit auf www.densys-pv5.de
Diese Zeichnung ist Eigentum der K2 Systems GmbH. Sie ist urheberrechtlich geschützt und darf nur mit ausdrücklicher Genehmigung vervielfältigt oder an Dritte weitergegeben werden!