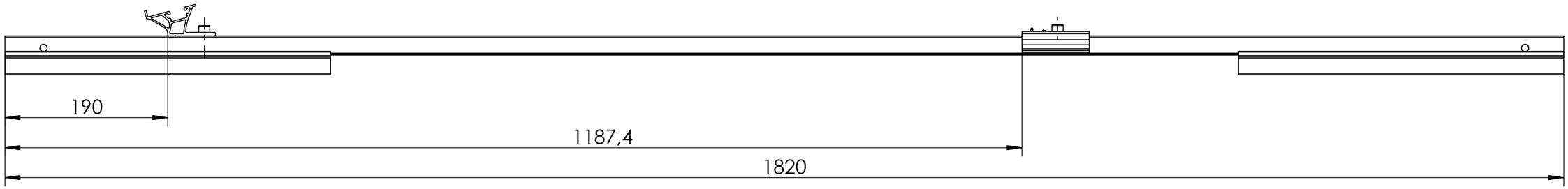

Detail Y
1 : 2

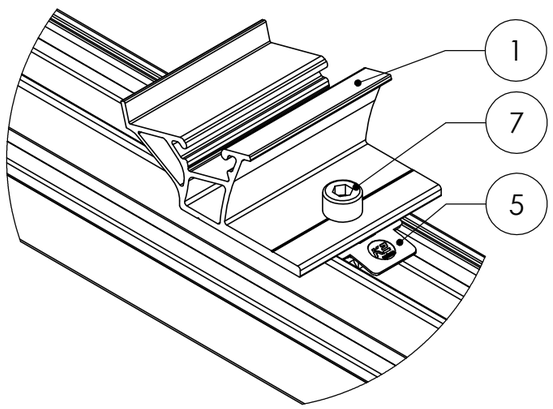

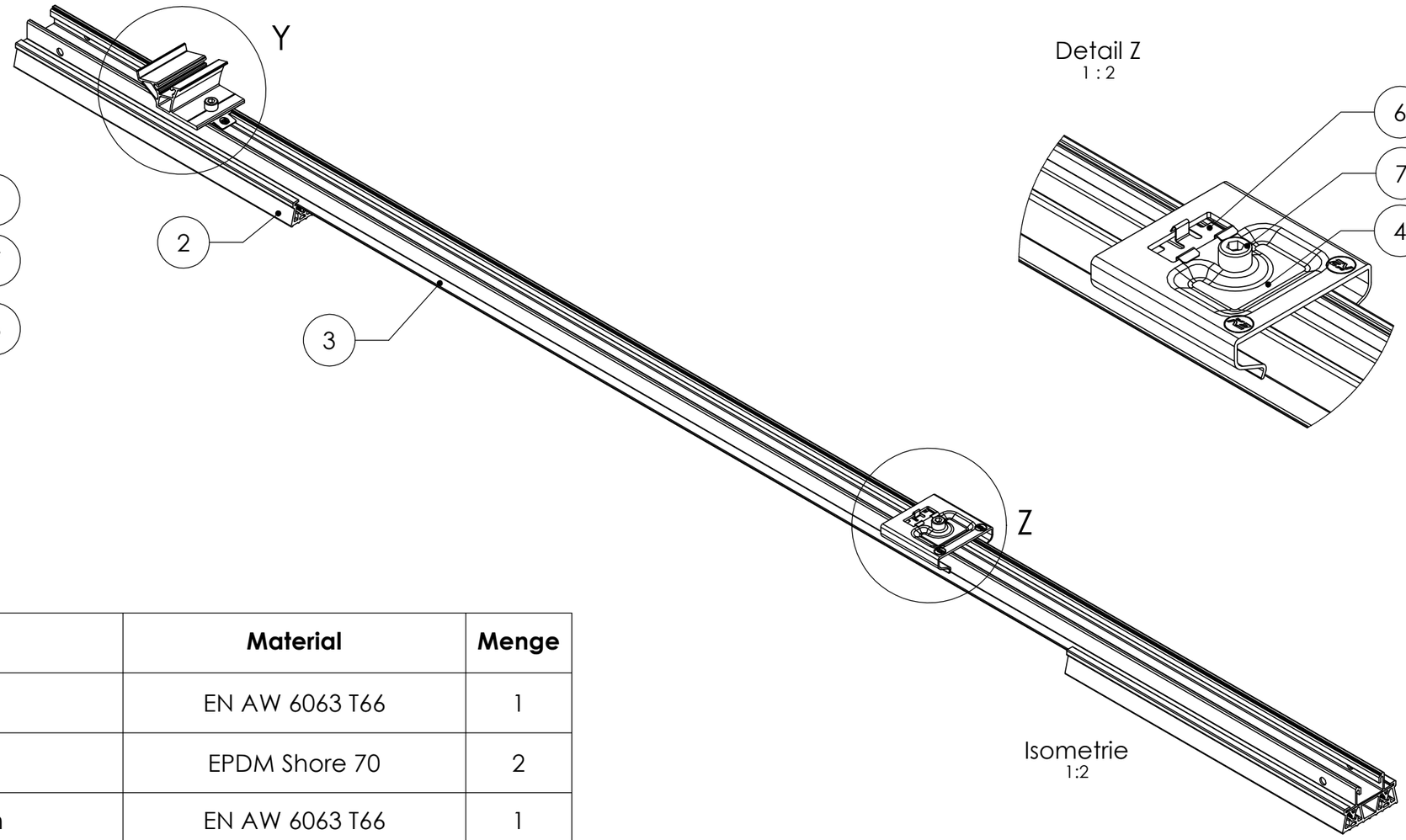

Detail Z
1 : 2

Isometrie
1:2

Pos.-Nr.	Benennung	Material	Menge
1	Dome 6.15 SD	EN AW 6063 T66	1
2	Mat S 380	EPDM Shore 70	2
3	Dome 6 SpeedRail 1,82 m	EN AW 6063 T66	1
4	Dome 6 EndPlate	EN AW 6063 T4	1
5	MK2	Edelstahl 1.4301/TPC	2
7	Dome 6 Clip	EN AW 6063 T66	1
6	Zylinderschraube, UKV ähnl. ISO 4762 - M8x20	Edelstahl A2-70	2

K2 Systems GmbH
Industriestr. 18
71272 Renningen
Deutschland
+49 7159 42059-0

Benennung:
Datenblatt S-Dome 6.15 Base Set L

	Name	Datum	Material:	Art-Nr.:	
Erstellt	A. Gerstenberger	11.06.2021	see table	2004176	A3
Freigegeben	S. Frey	03.09.2021	Oberfläche: -	Zng-Nr.: 07-436-01	Alle Maße in mm
Letzte Änd.	A. Gerstenberger	25.05.2022	Gewicht: ca. 2141,9 g/Stk. Maßstab: 1:5		Seite 1 von 1

Densys pv5 | Wir liefern. Sie bauen. Den Rest macht die Sonne. | Diese Daten stehen bereit auf www.densys-pv5.de